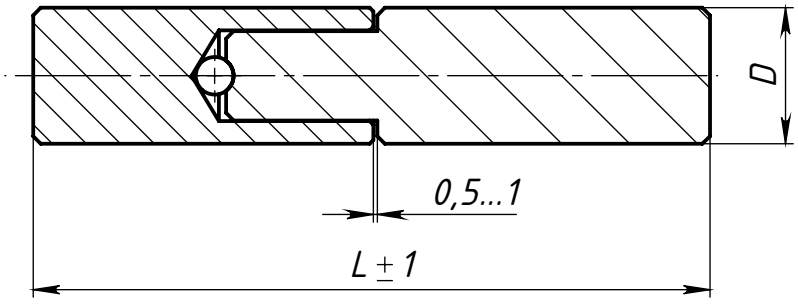

петля	D	L
14x70	14	70
16x80	16	80
18x90	18	90
18x100	18	100
20x100	20	100
20x110	20	110
20x120	20	120
22x100	22	100
22x110	22	110
22x120	22	120
22x140	22	140
24x110	24	110
28x110	28	110
28x120	28	120
28x130	28	130
28x140	28	140
28x160	28	160

Перв. примен.

Справ. №

Подп. и дата

Инв. № дубл.

Взам. инв. №

Подп. и дата

Инв. № подл.

Изм.	Лист	№ докум.	Подп.	Дата
Разраб.				
Пров.				
Т. контр.				
Н. контр.				
Утв.				

Петля гаражная с шаром

Лит.	Масса	Масштаб
	0.17	
Лист 1	Листов 1	

ООО "Металлист"

Формат А4