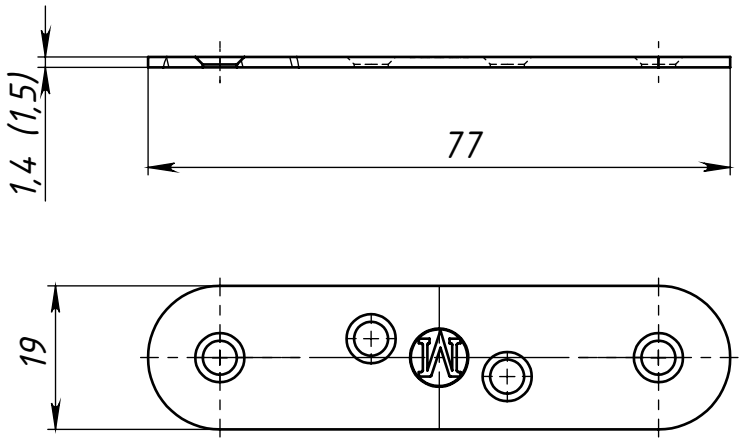


| | | | | | | | |
|---|---|---|---|---|---|---|---|
| Изм. | Лист | № докум. | Подп. | Дата | Пластина крепежная ПК-80 | Лит. | Масса | Масштаб |
| Разраб. | | | | | | | | 1:1 |
| Пров. | | | | | | | | |
| Т. контр. | | | | | | Лист 1 | Листов 1 | |
| Н. контр. | | | | | ООО "Металлист" | | | |
| Утв. | | | | | | | | |

Перв. примен.

Справ. №

Подп. и дата

Инв. № дубл.

Взам. инв. №

Подп. и дата

Инв. № подл.

Формат А4