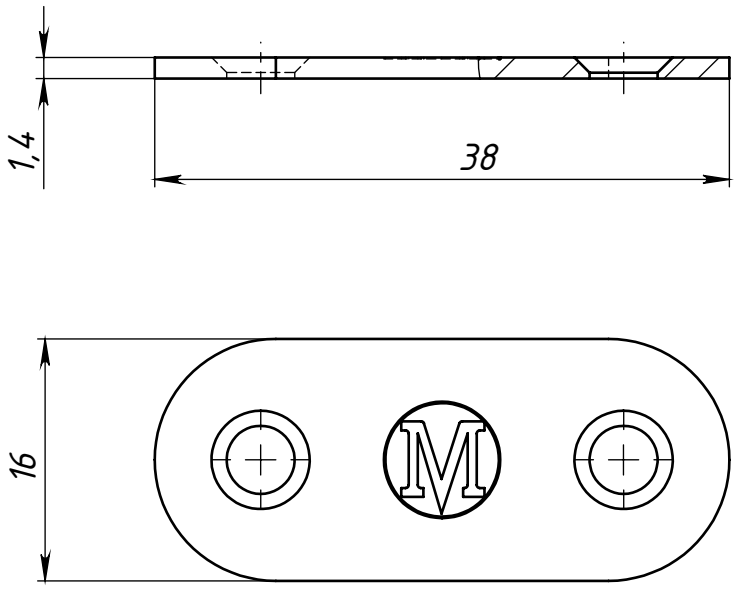


| Перв. примен. | Справ. № | Подп. и дата | Инв. № дубл. | Взам. инв. № | Подп. и дата | Инв. № подл. |
|---|---|---|---|---|---|---|
| | | | | | | |

| Изм. | Лист | № докум. | Подп. | Дата | Пластина крепежная ПК-40 | Лит. | Масса | Масштаб |
|---|---|---|---|---|---|---|---|---|
| Разраб. | | | | | | | | 1:1 |
| Пров. | | | | | | | | |
| Т. контр. | | | | | | Лист 1 | Листов 1 | |
| Н. контр. | | | | | ООО "Металлист" | | | |
| Утв. | | | | | | | | |

Формат А4