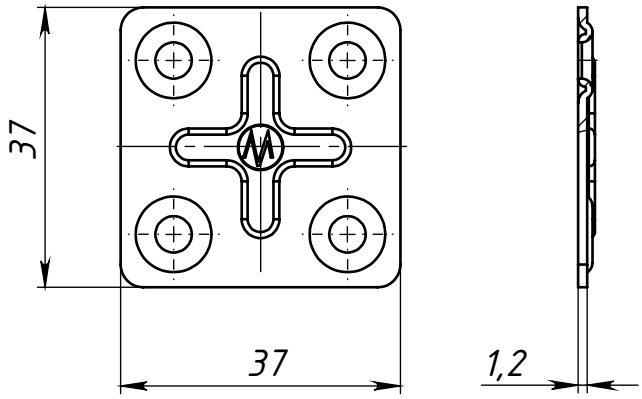

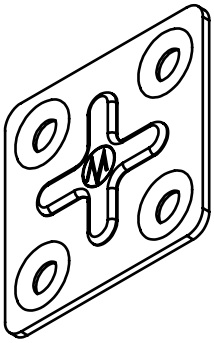

Изм.	Лист	№ докум.	Подп.	Дата	Пластина крепежная 37x37x1,2	Лит.	Масса	Масштаб
Разраб.								1:1
Пров.								
Т. контр.						Лист 1	Листов 1	
Н. контр.					ООО "Металлист"			
Утв.								

Перв. примен.

Справ. №

Подп. и дата

Инв. № дубл.

Взам. инв. №

Подп. и дата

Инв. № подл.

Формат А4