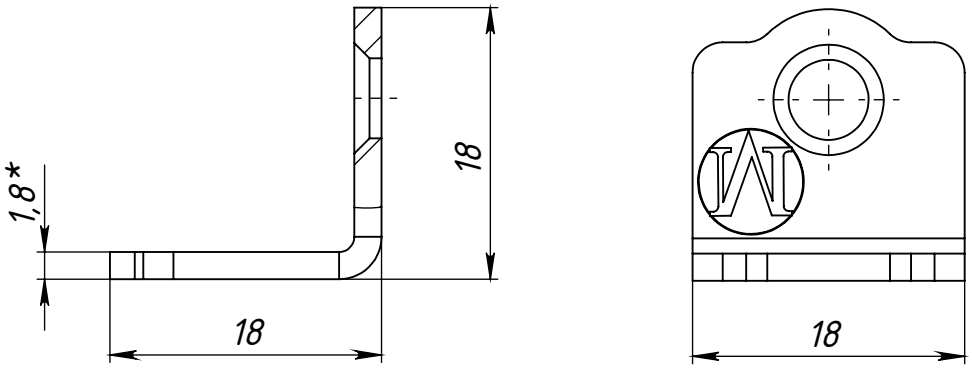

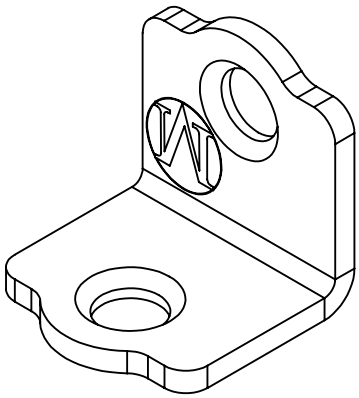

Изм.	Лист	№ докум.	Подп.	Дата	Уголок 18x18x18x1,8	Лит.	Масса: 0.01 / Масштаб: 1:1
Разраб.						Лист 1	Листов 1
Пров.							
Т. контр.							
						ООО "Металлист"	
Н. контр.							
Утв.							

Перв. примен.

Справ. №

Подп. и дата

Инв. № дубл.

Взам. инв. №

Подп. и дата

Инв. № подл.

Формат А4