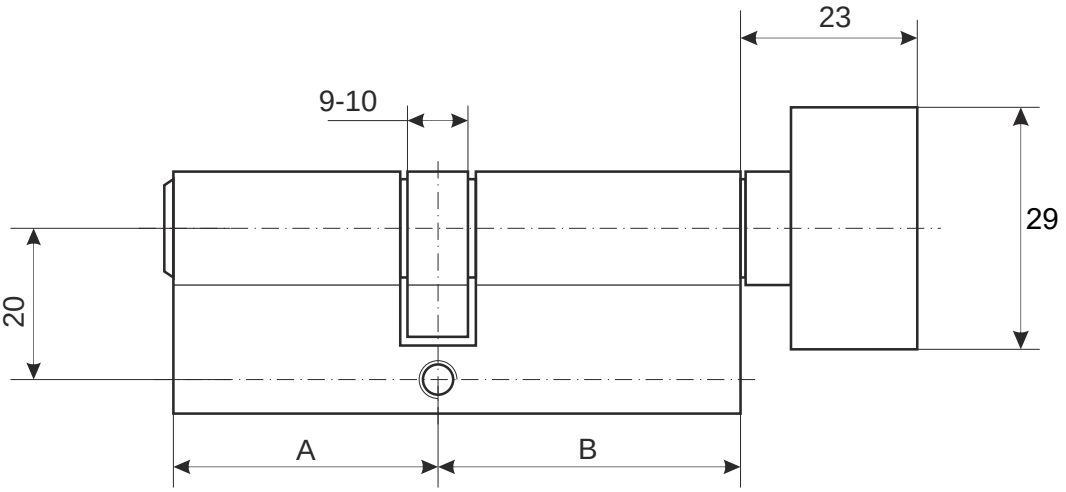

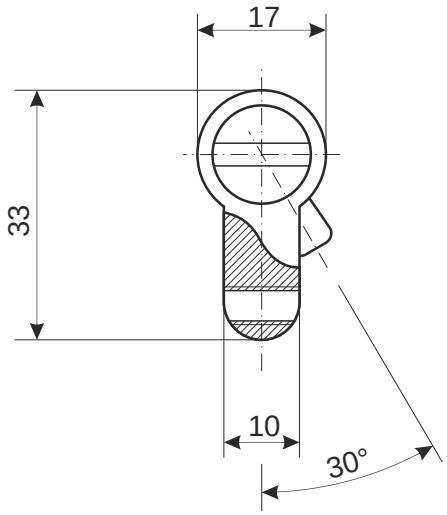

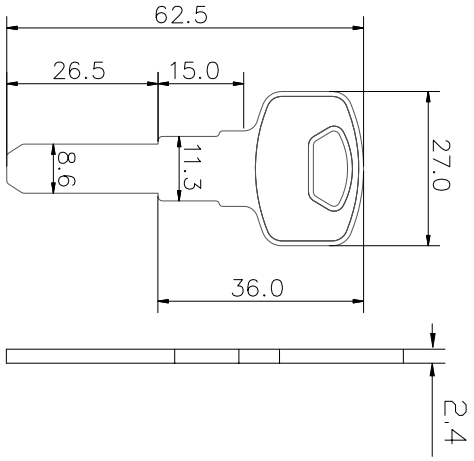

Номенклатура	Размер (AxB)	Номенклатура	Размер (AxB)
GM-60-C	30x30	GM-90-C	45x45
GM-70(30C/40)-C	30x40	GM-100-C	50x50
GM-70-C	35x35	GM-110-C	55x55
GM-80(35/45C)-C	35x45	GM-120-C	60x60
GM-80(35C/45)-C	35x45		
GM-80-C	40x40		
GM-90(35C/55)-C	35x55		
GM-90(40/50C)-C	40x50		
GM-90(40C/50)-C	40x50		

Цилиндровый механизм Avers GM-C

Лист 1 *Листов 1*