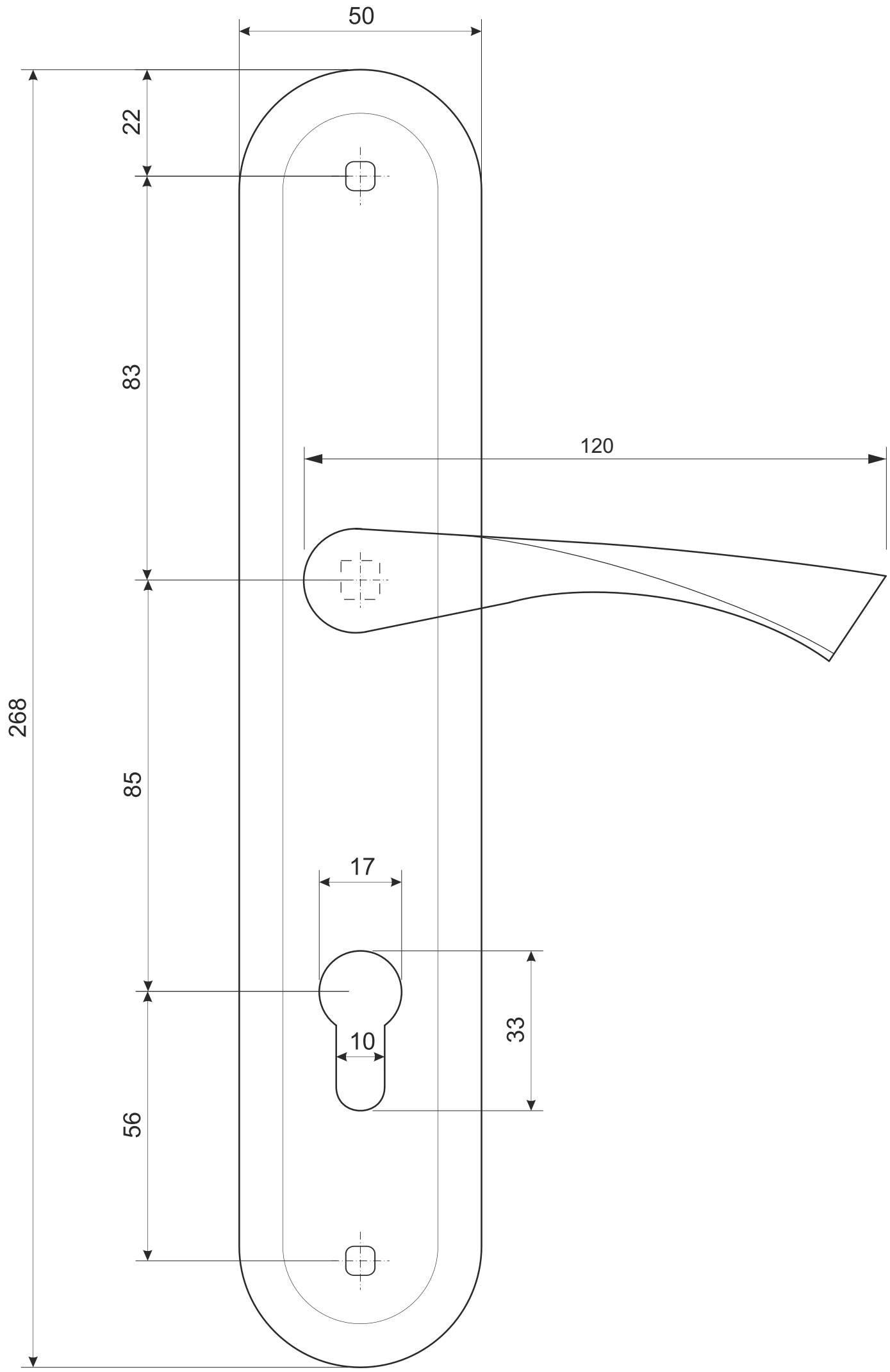

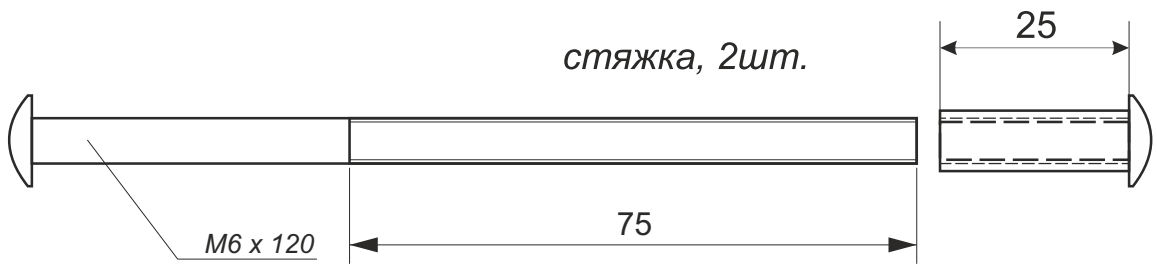

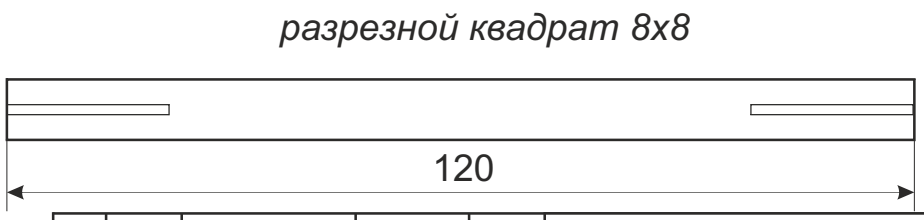

					Ручки на планке Avers HP-85.0423		
						Лист 1	Листов 1