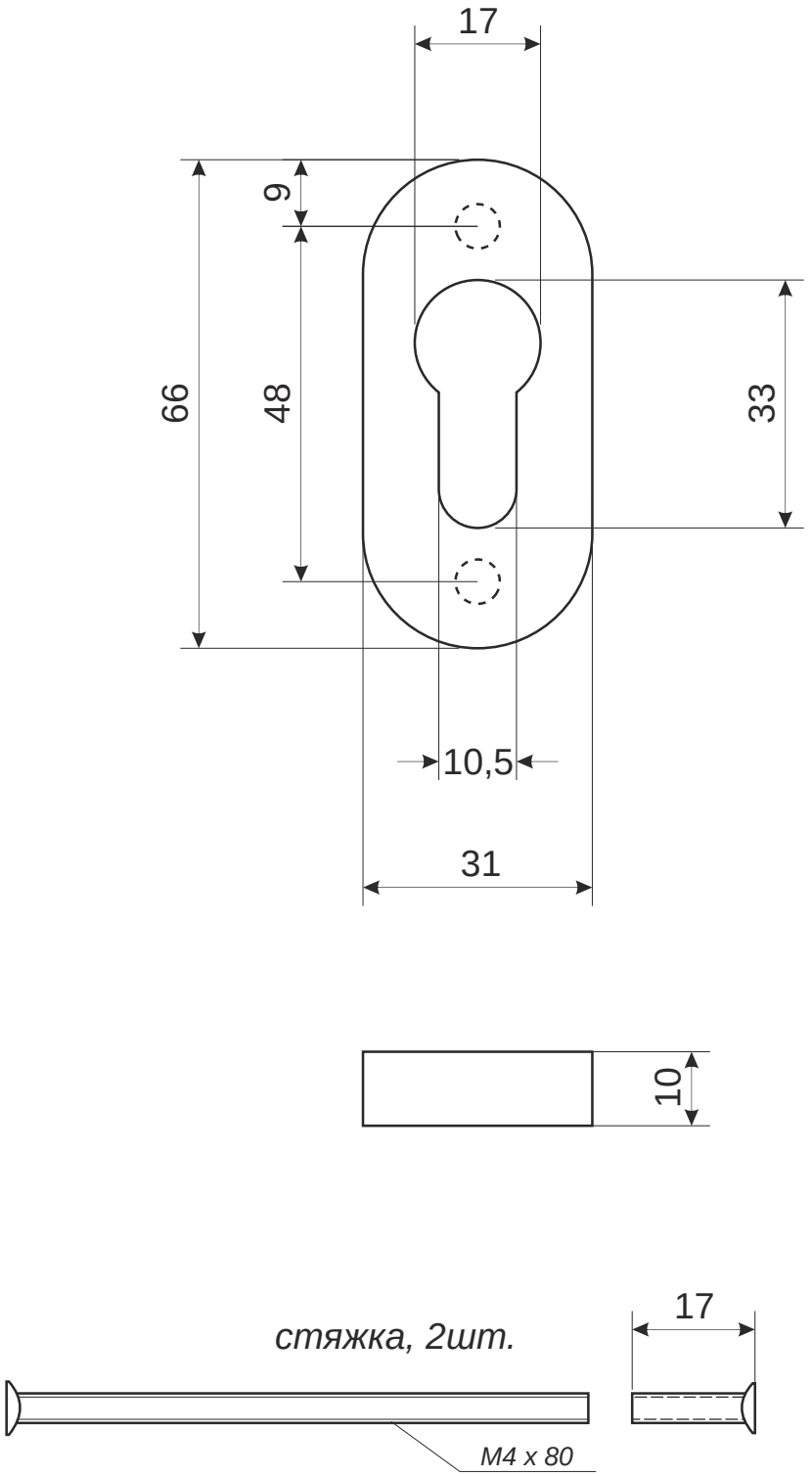

					Накладка цилиндровая Apecs DP-C-09-INOX		
						Лист 1	*Листов 1*