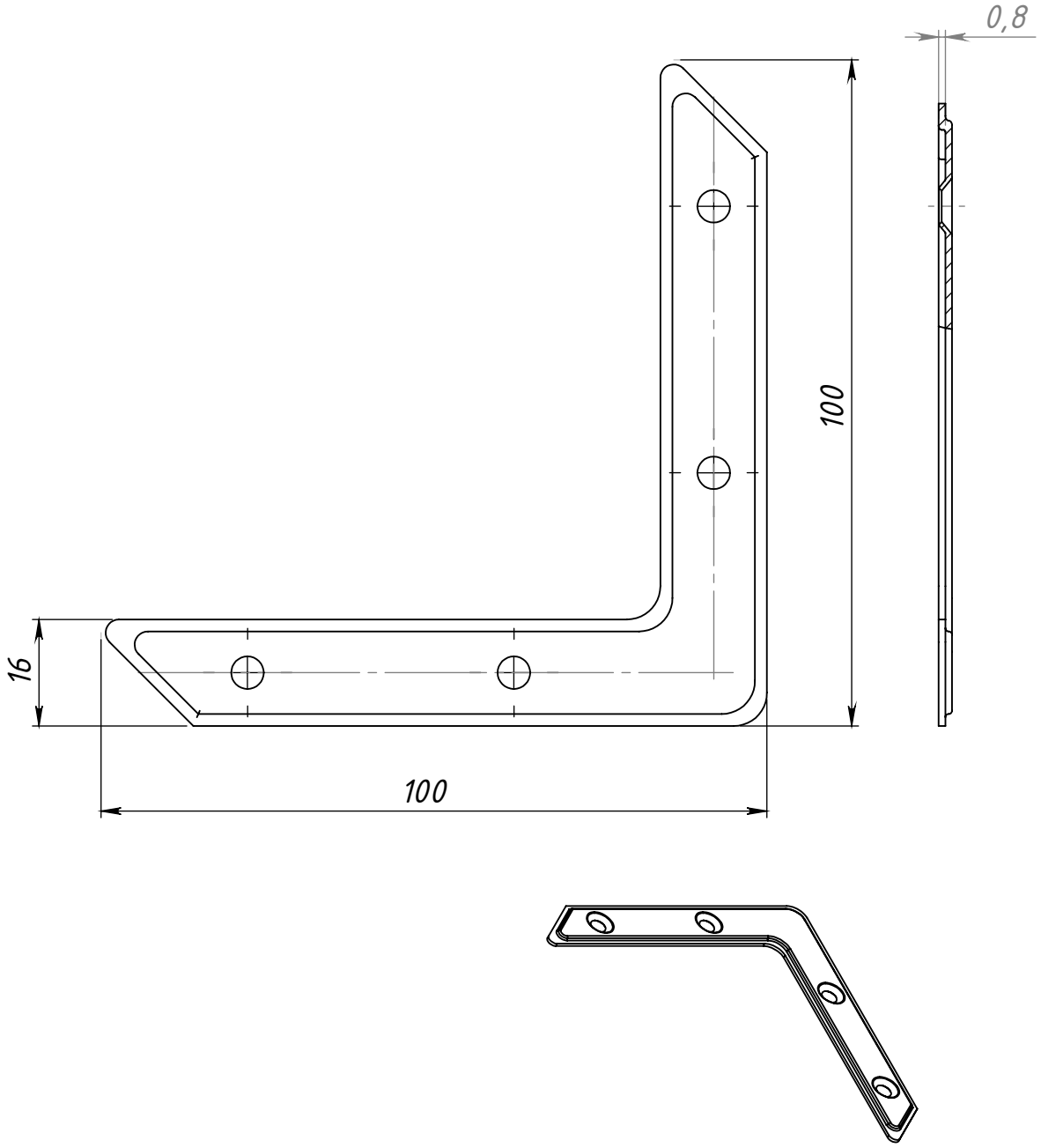

Изм.	Лист	№ докум.	Подп.	Дата	Угольник УГ-100	Лит.	Масса	Масштаб
Разраб.								1:1
Пров.							
Т. контр.						Лист 1	Листов 1
Н. контр.					ООО "Металлист"		
Утв.							

Перв. примен.

Справ. №

Подп. и дата

Инв. № дубл.

Взам. инв. №

Подп. и дата

Инв. № подл.

Формат А4