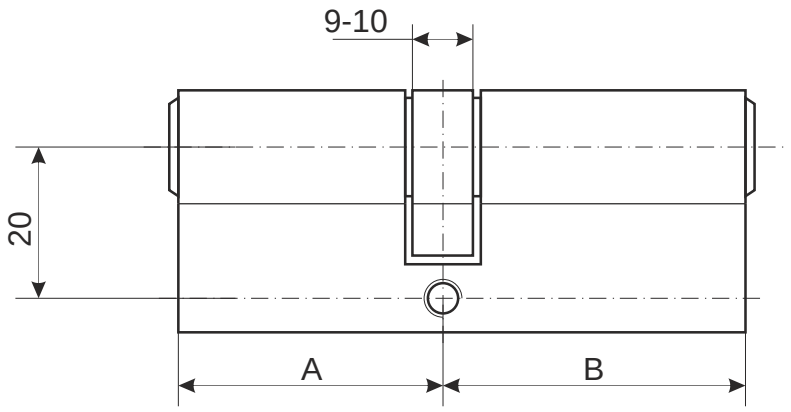

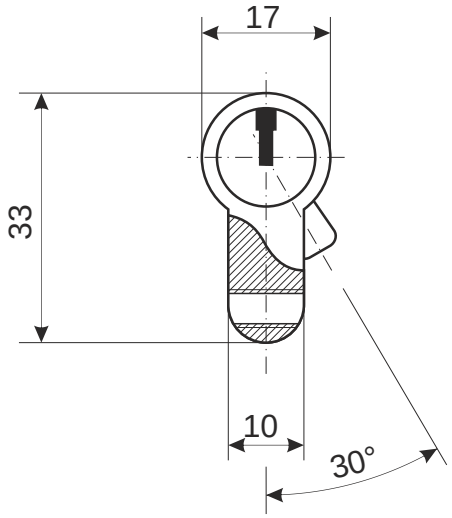

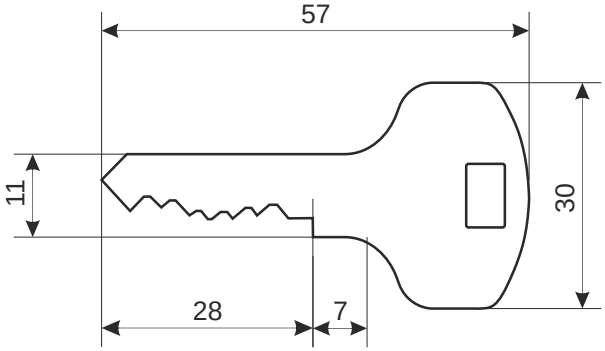

Серия Apecs SC, линия Standard			
Номенклатура	Размеры (AxB)	Номенклатура	Размеры (AxB)
SC-60(3)	30x30	SC-90(30/60)-Z	30x60
SC-60(3)-L	30x30	SC-90(35/55)-Z	55x35
SC-60-Z	30x30	SC-90-Z	45x45
SC-62(28/34)Z	34x28	SC-95(30/65)-Z	65x30
SC-65(30/35)-Z	35x30	SC-95(35/60)-Z	60x35
SC-70(30/40)Z	40x30	SC-100(35/65)-Z	65x35
SC-70-Z	35x35	SC-100-Z	50x50
SC-80(35/45)Z	45x35	SC-110(65/45)Z	45x65
SC-80-Z	40x40	SC-110-Z	55x55

Цилиндровый механизм Apecs SC

Лист 1 *Листов 1*