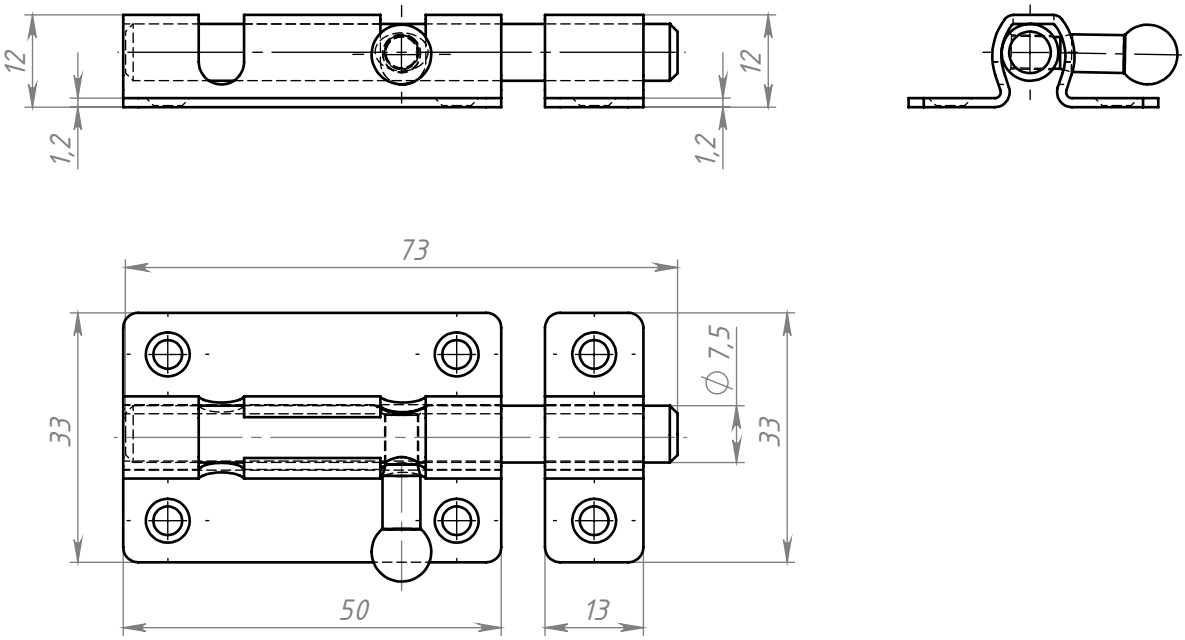

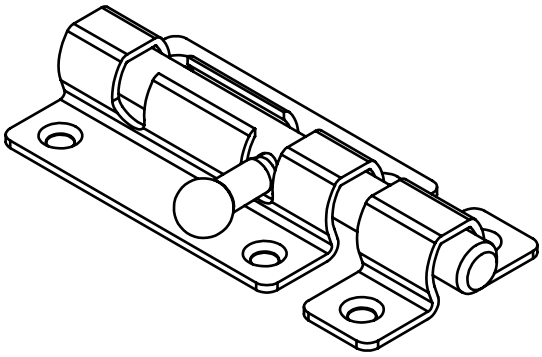

Изм.	Лист	№ докум.	Подп.	Дата	Задвижка накладная ЗТ-5	Лит.	Масса	Масштаб
Разраб.							54.99	
Пров.						Лист 1	Листов 1	
Т. контр.								
Н. контр.					ООО "Металлист"			
Утв.								

Перв. примен.

Справ. №

Подп. и дата

Инв. № дубл.

Взам. инв. №

Подп. и дата

Инв. № подл.

Формат А4