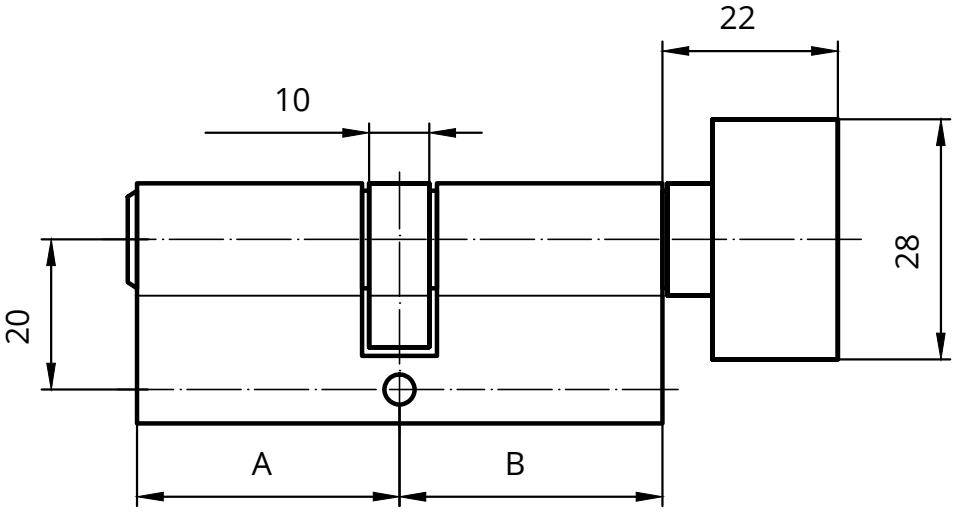

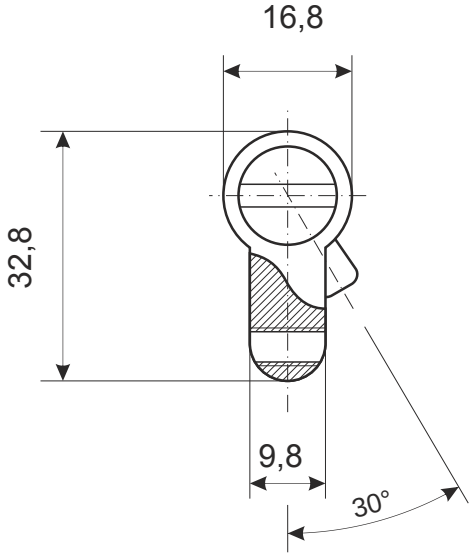

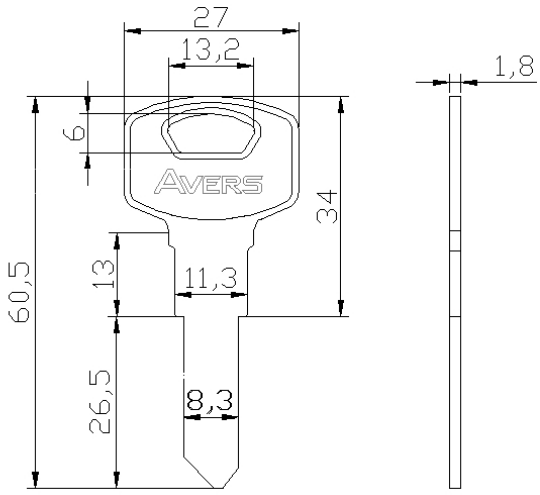

Номенклатура	Размеры (AxB)	Номенклатура	Размеры (AxB)
ZC-60-C	30x30	ZC-90(35C/55)-C	55x35
ZC-70-C	35x35	ZC-90(40C/50)-C	50x40
ZC-80-C	40x40		
ZC-90-C	45x45		

Цилиндровый механизм Avers ZC-C

Лист 1 *Листов 1*